PFAFF

6110, 6120
6150, 6230

Teileliste
List of spare parts
Liste des pièces détachées
Catalogo pezzi staccati
Lista de piezas de repuesto

1. Ausgabe Februar 1994

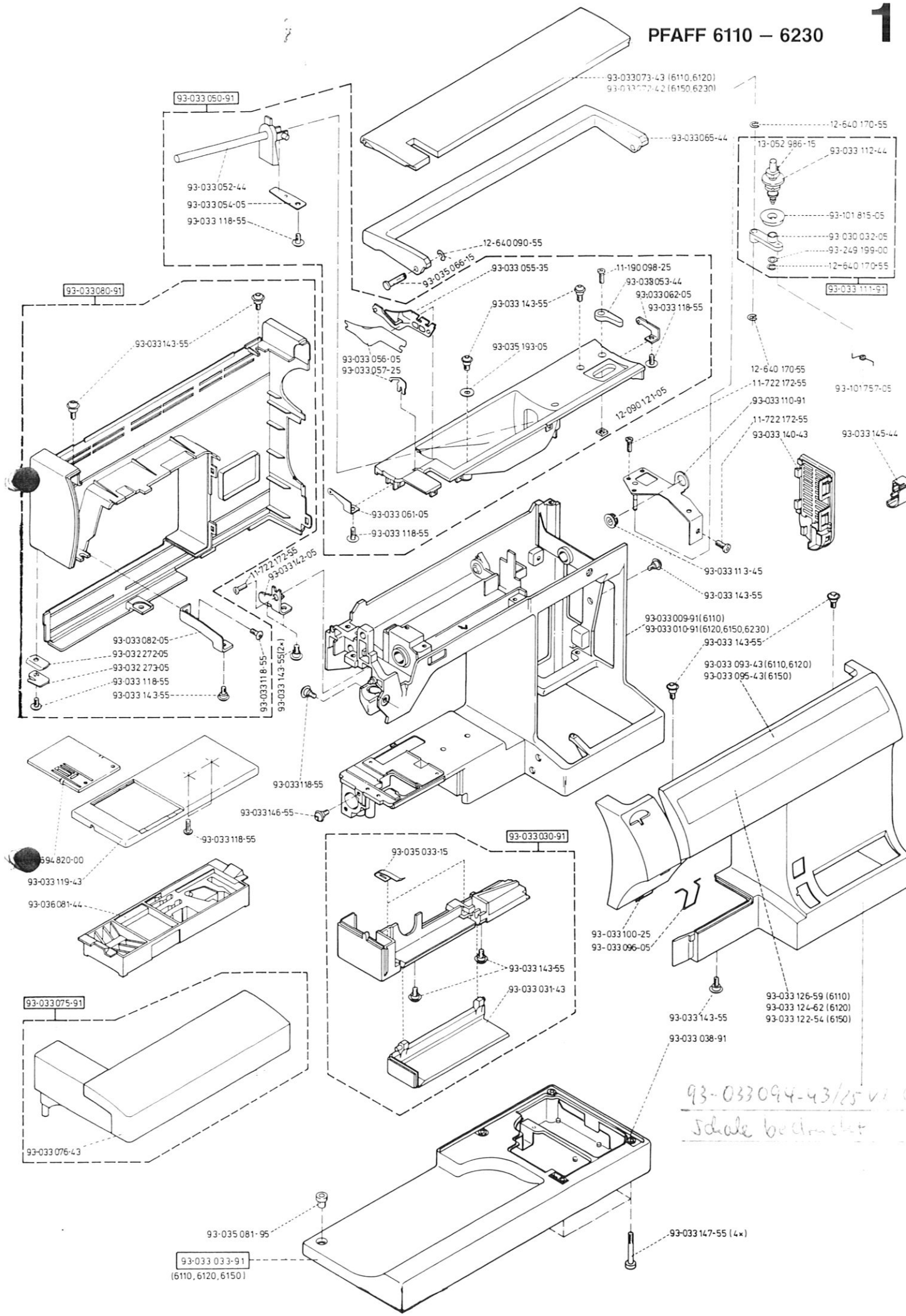

93-033094-43/25 v
Schale beschnitten

2 PFAFF 6120 – 6230

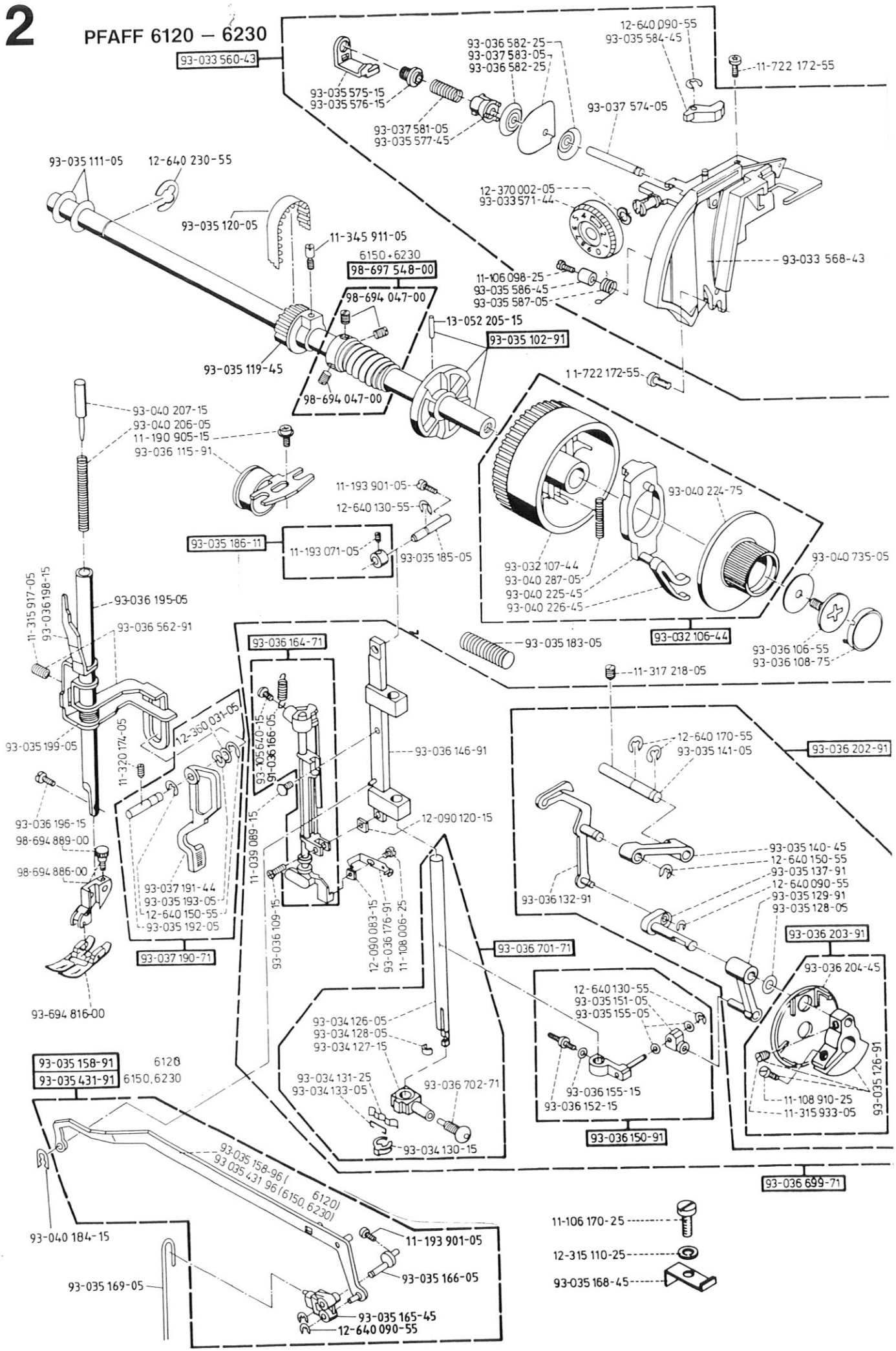

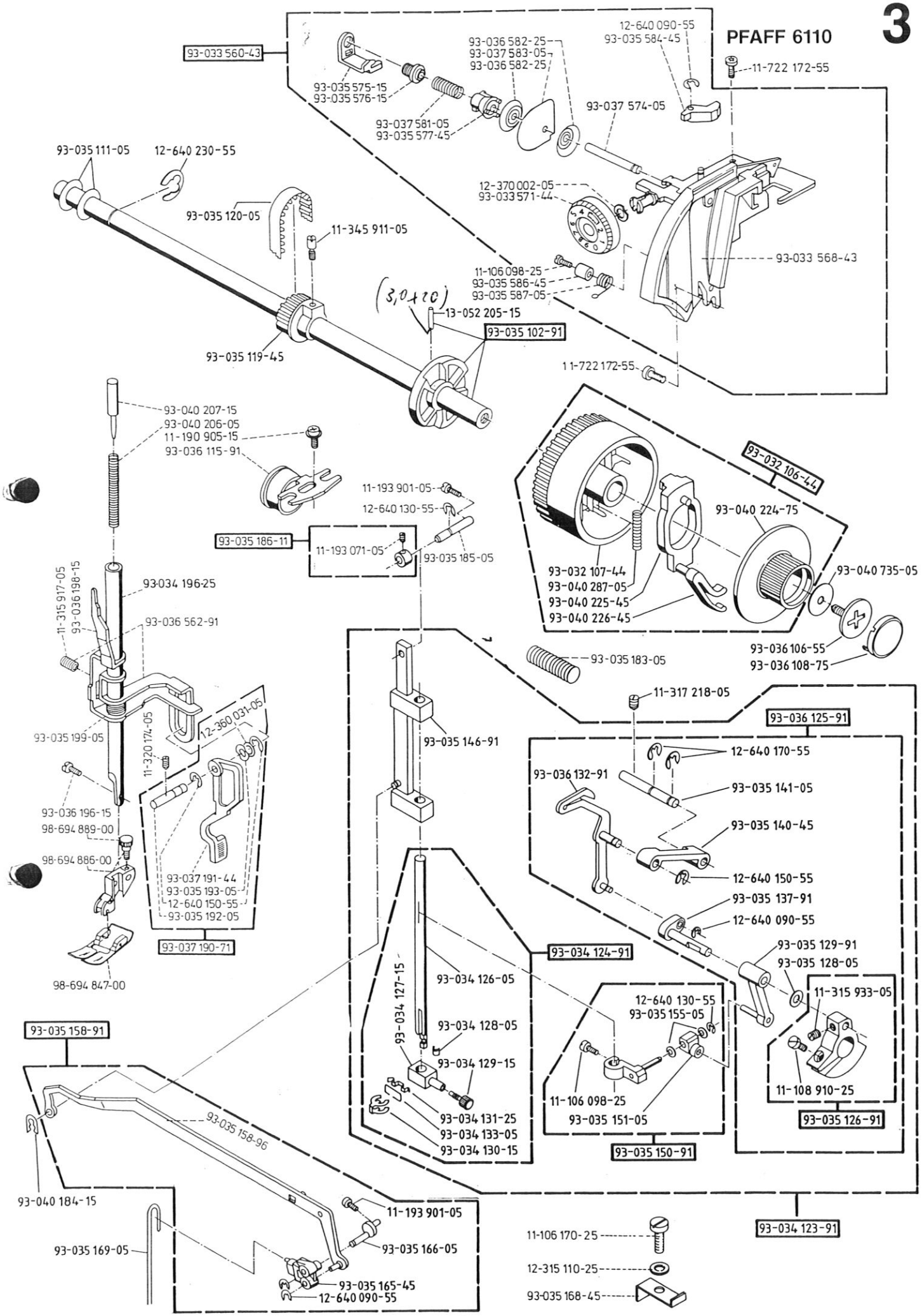
93-033 560-43
93-035 575-15
93-035 576-15
93-036 582-25
93-037 583-05
93-036 582-25
12-640 090-55
93-035 584-45
11-722 172-55
93-037 581-05
93-035 577-45
93-037 574-05
93-035 111-05
12-640 230-55
93-035 120-05
11-345 911-05
12-370 002-05
93-033 571-44
93-033 568-43
11-106 098-25
93-035 586-45
93-035 587-05
(3,0x20)
13-052 205-15
93-035 102-91
93-035 119-45
11-722 172-55
93-040 207-15
93-040 206-05
11-190 905-15
93-036 115-91
93-032 106-44
11-193 901-05
12-640 130-55
93-040 224-75
93-035 186-11
11-193 071-05
93-035 185-05
93-032 107-44
93-040 287-05
93-040 225-45
93-040 226-45
93-040 735-05
93-036 106-55
93-036 108-75
93-034 196-25
11-315 917-05
93-036 198-15
93-036 562-91
93-035 183-05
11-317 218-05
93-036 125-91
93-035 199-05
12-360 031-05
11-320 174-05
93-035 146-91
12-640 170-55
93-036 132-91
93-035 141-05
93-036 196-15
98-694 889-00
93-035 140-45
98-694 886-00
12-640 150-55
93-037 191-44
93-035 193-05
12-640 150-55
93-035 192-05
93-035 137-91
12-640 090-55
93-037 190-71
93-034 124-91
93-035 129-91
93-035 128-05
98-694 847-00
93-034 126-05
11-315 933-05
12-640 130-55
93-035 155-05
93-034 127-15
93-034 128-05
93-035 158-91
93-034 129-15
11-106 098-25
11-108 910-25
93-035 151-05
93-034 131-25
93-034 133-05
93-034 130-15
93-035 126-91
93-035 150-91
93-035 158-96
93-040 184-15
11-193 901-05
93-034 123-91
93-035 169-05
93-035 166-05
11-106 170-25
93-035 165-45
12-640 090-55
12-315 110-25
93-035 168-45

4 PFAFF 6110 – 6230

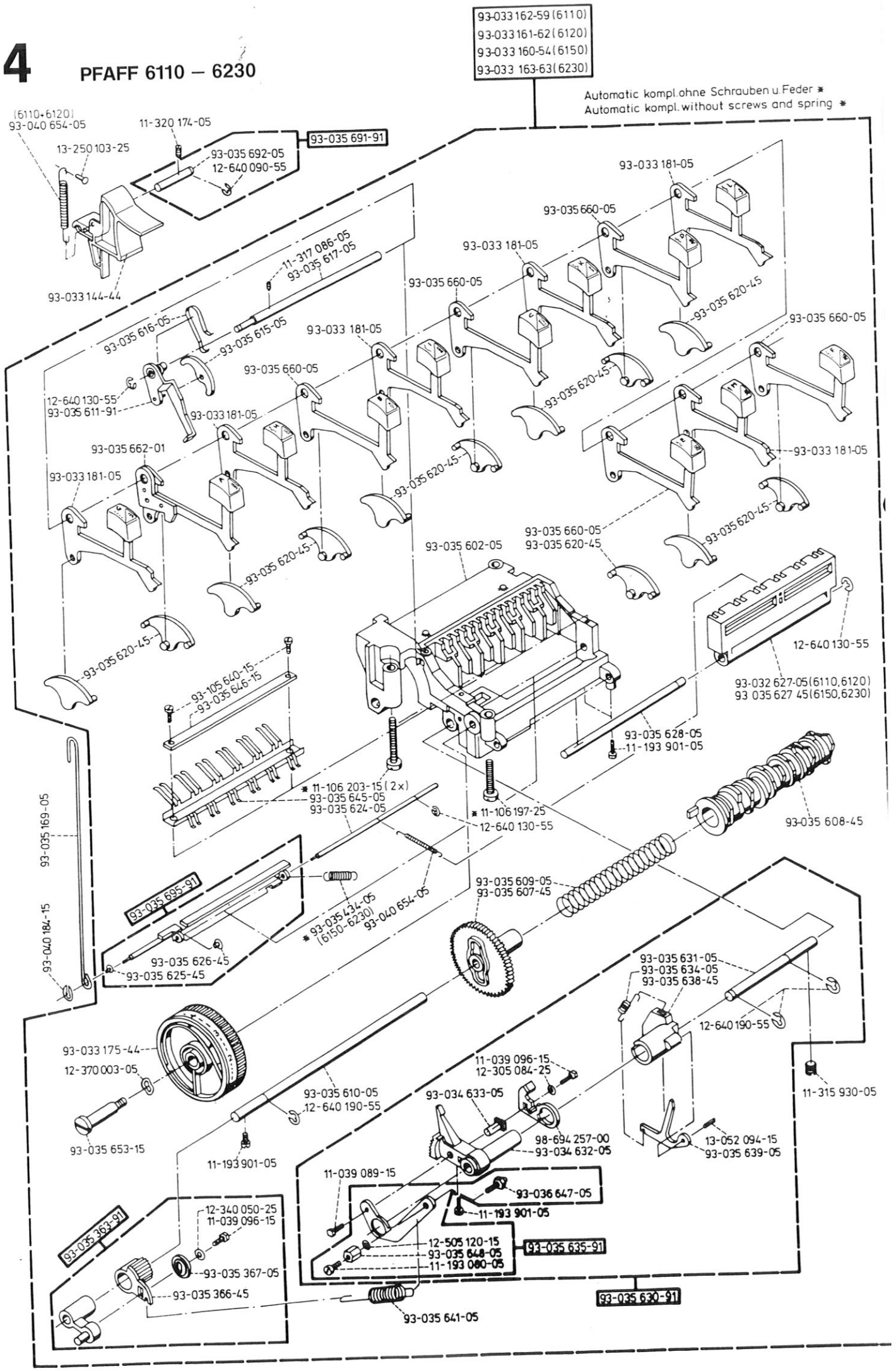

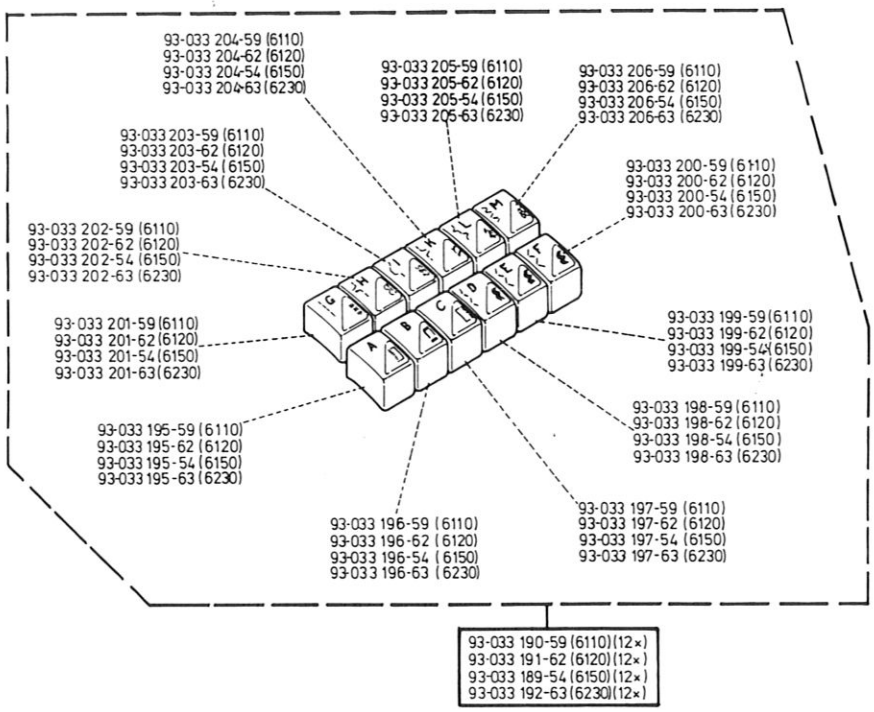

93-033 901-44 6110

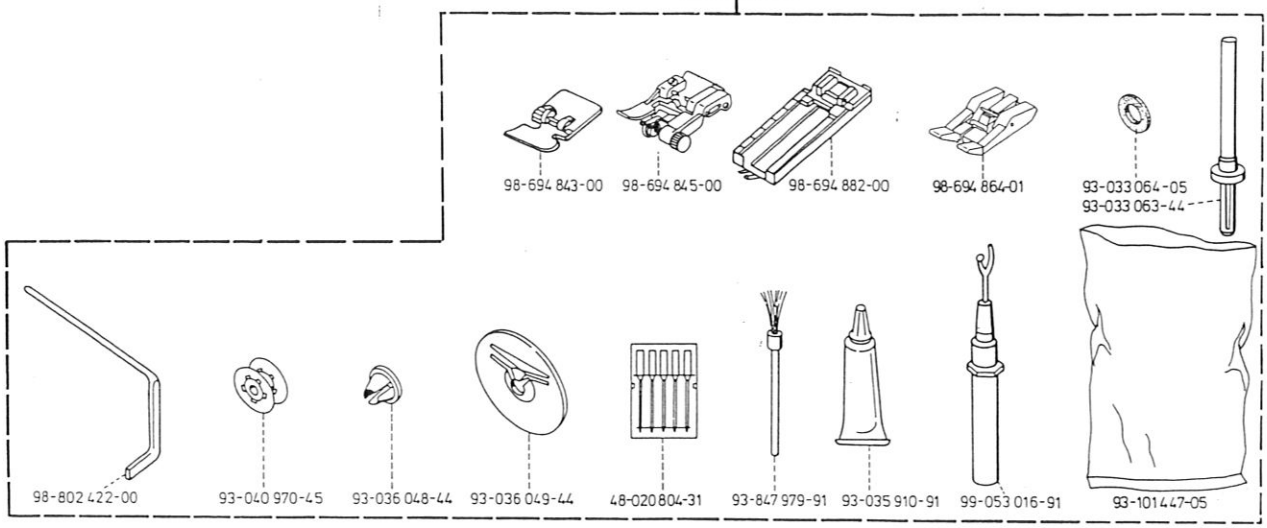

93-033 902-44 6120, 6150, 6230

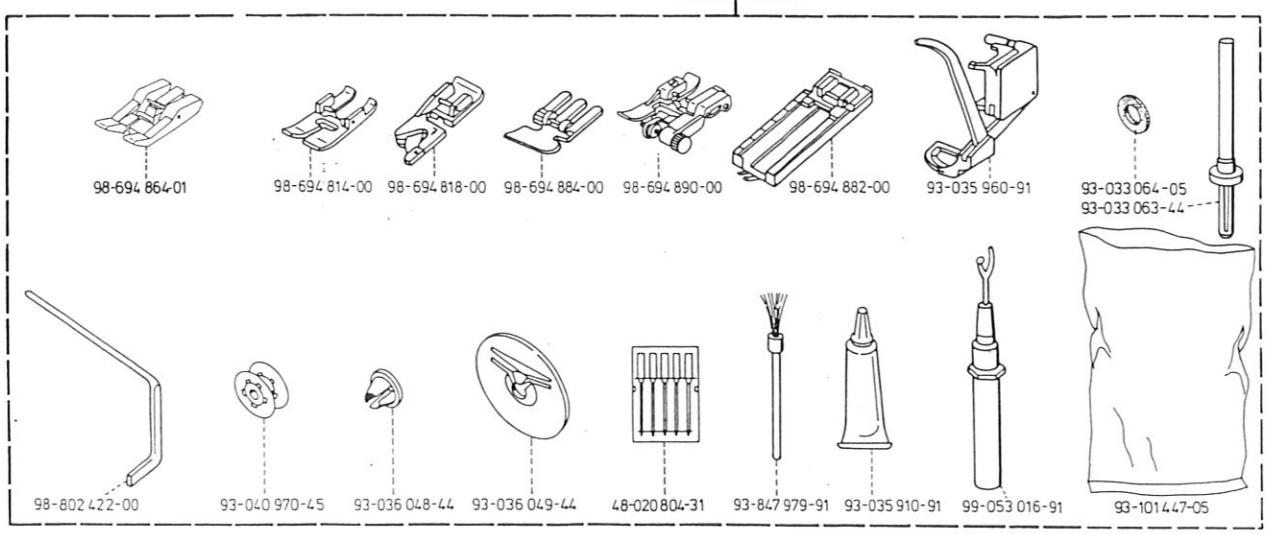

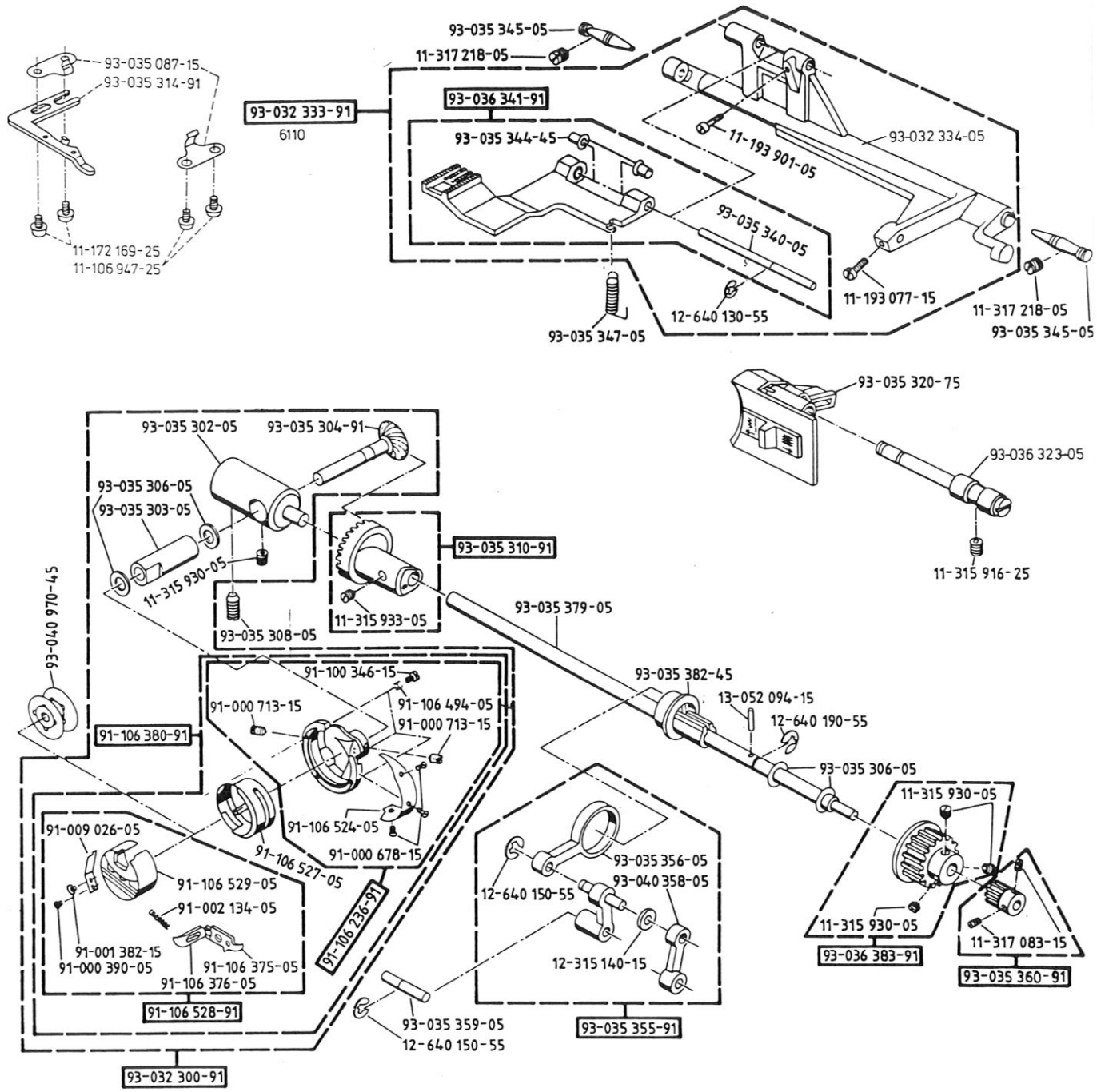
93-035 087-15
93-035 314-91
11-172 169-25
11-106 947-25
93-035 345-05
11-317 218-05
93-032 333-91
6110
93-036 341-91
93-035 344-45
11-193 901-05
93-032 334-05
93-035 340-05
12-640 130-55
93-035 347-05
11-193 077-15
11-317 218-05
93-035 345-05
93-035 320-75
93-036 323-05
11-315 916-25
93-035 302-05
93-035 304-91
93-035 306-05
93-035 303-05
11-315 930-05
93-035 308-05
93-035 310-91
11-315 933-05
93-035 379-05
93-040 970-45
91-100 346-15
91-000 713-15
91-106 494-05
91-000 713-15
91-106 380-91
93-035 382-45
13-052 094-15
12-640 190-55
93-035 306-05
11-315 930-05
91-009 026-05
91-106 524-05
91-000 678-15
91-106 527-05
91-106 529-05
91-002 134-05
91-001 382-15
91-000 390-05
91-106 375-05
91-106 376-05
91-106 236-91
91-106 528-91
93-032 300-91
93-035 356-05
93-040 358-05
12-640 150-55
12-315 140-15
93-035 359-05
12-640 150-55
93-035 355-91
11-315 930-05
93-036 383-91
11-317 083-15
93-035 360-91

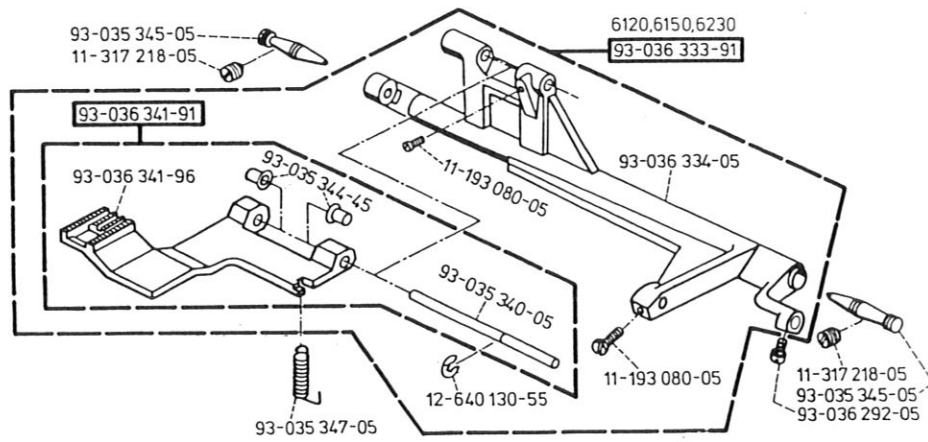
93-035 345-05
11-317 218-05
6120,6150,6230
93-036 333-91
93-036 341-91
93-036 341-96
93-035 344-45
11-193 080-05
93-036 334-05
93-035 340-05
12-640 130-55
93-035 347-05
11-193 080-05
11-317 218-05
93-035 345-05
93-036 292-05

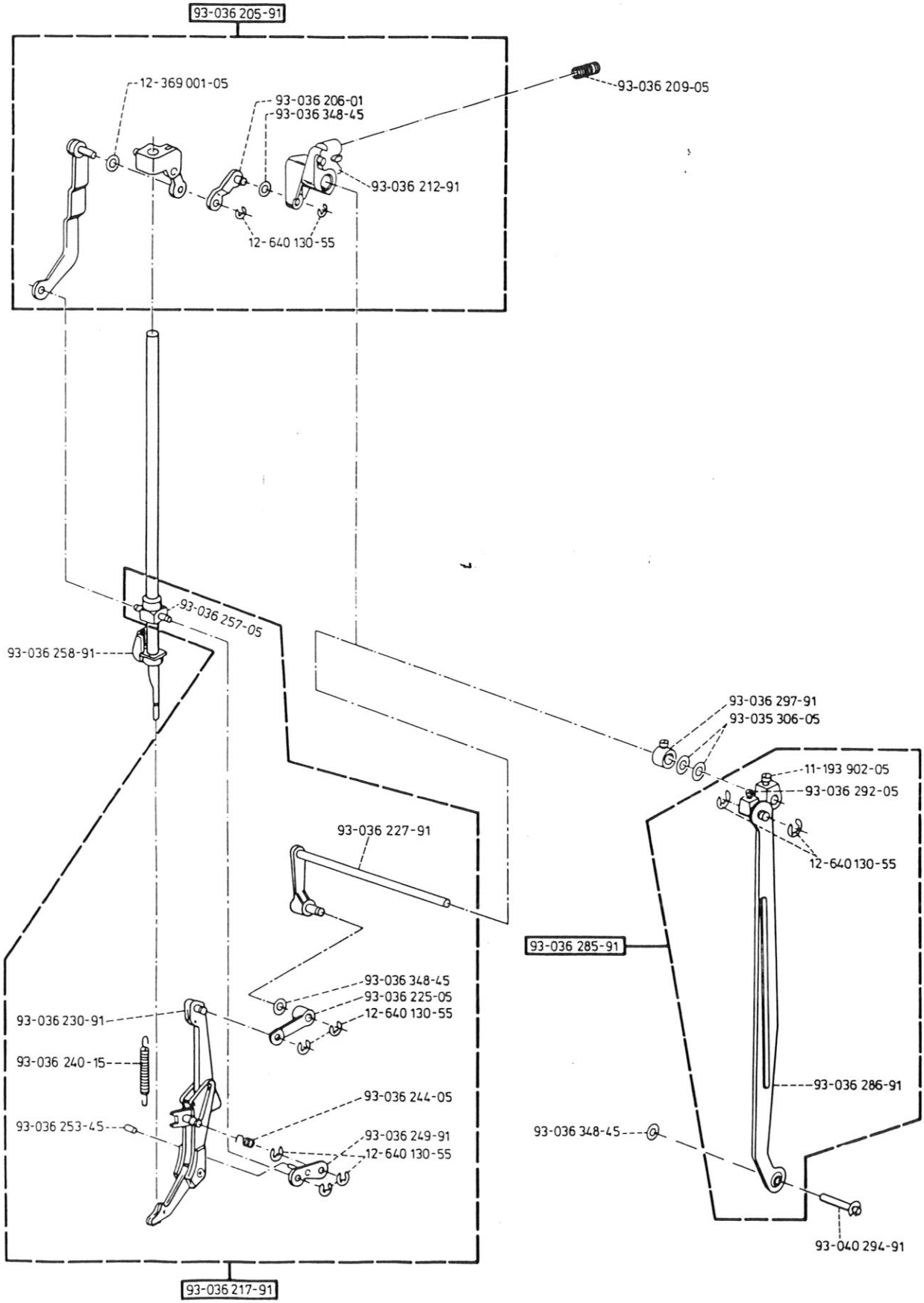
93-036 205-91
12-369 001-05
93-036 206-01
93-036 348-45
93-036 209-05
93-036 212-91
12-640 130-55
93-036 257-05
93-036 258-91
93-036 297-91
93-035 306-05
11-193 902-05
93-036 292-05
12-640 130-55
93-036 227-91
93-036 285-91
93-036 348-45
93-036 225-05
12-640 130-55
93-036 230-91
93-036 240-15
93-036 286-91
93-036 244-05
93-036 253-45
93-036 249-91
12-640 130-55
93-036 348-45
93-040 294-91
93-036 217-91

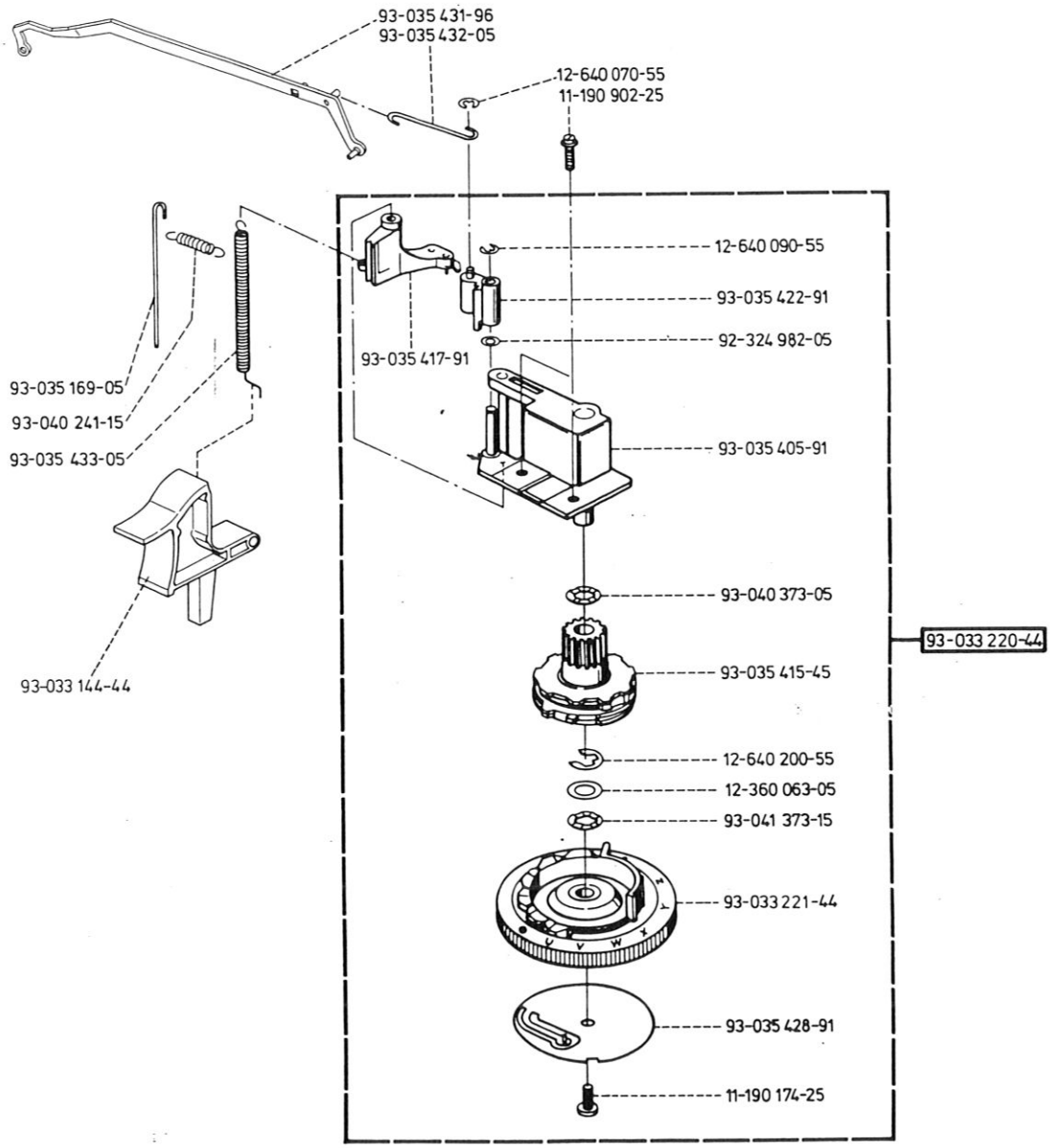
93-035 431-96
93-035 432-05
12-640 070-55
11-190 902-25
12-640 090-55
93-035 422-91
92-324 982-05
93-035 417-91
93-035 169-05
93-040 241-15
93-035 433-05
93-035 405-91
93-040 373-05
93-033 220-44
93-035 415-45
93-033 144-44
12-640 200-55
12-360 063-05
93-041 373-15
93-033 221-44
93-035 428-91
11-190 174-25

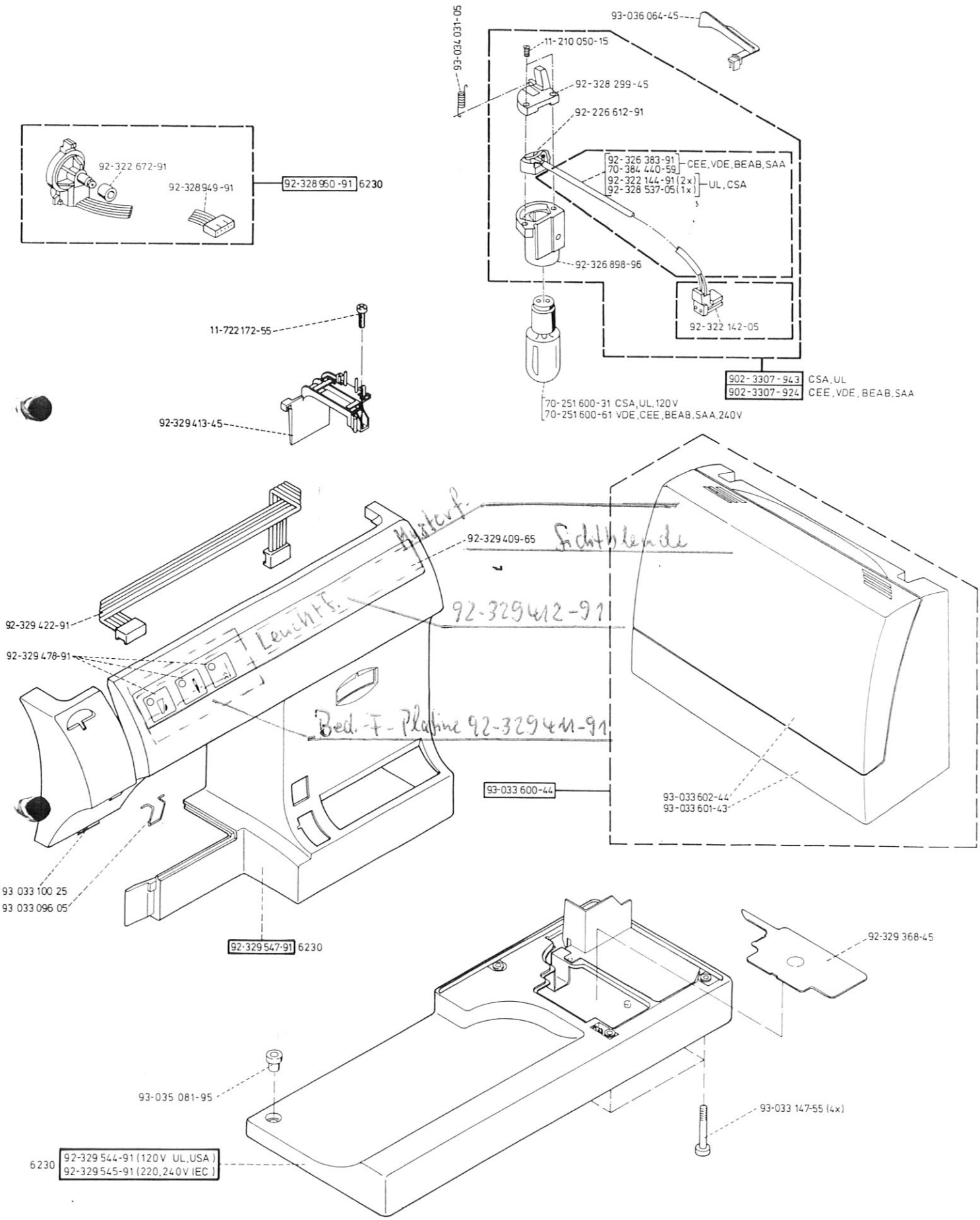
93-036 064-45
93-034 031-05
11-210 050-15
92-328 299-45
92-226 612-91
92-322 672-91
92-328 949-91
92-328 950-91 6230
92-326 383-91
70-384 440-59
CEE, VDE, BEAB, SAA
92-322 144-91 (2x)
92-328 537-05 (1x)
UL, CSA
92-326 898-96
92-322 142-05
11-722 172-55
902-3307-943 CSA, UL
902-3307-924 CEE, VDE, BEAB, SAA
70-251 600-31 CSA, UL, 120 V
70-251 600-61 VDE, CEE, BEAB, SAA, 240 V
92-329 413-45
Mustert.
92-329 409-65
Sichtblende
92-329 422-91
Leuchtf.
92-329 412-91
92-329 478-91
Bed.-F.-Platine 92-329 411-91
93-033 600-44
93-033 602-44
93-033 601-43
93 033 100 25
93 033 096 05
92-329 547-91 6230
92-329 368-45
93-035 081-95
93-033 147-55 (4x)
6230
92-329 544-91 (120 V UL, USA)
92-329 545-91 (220, 240 V IEC)

10

PFAFF
6110 – 6230

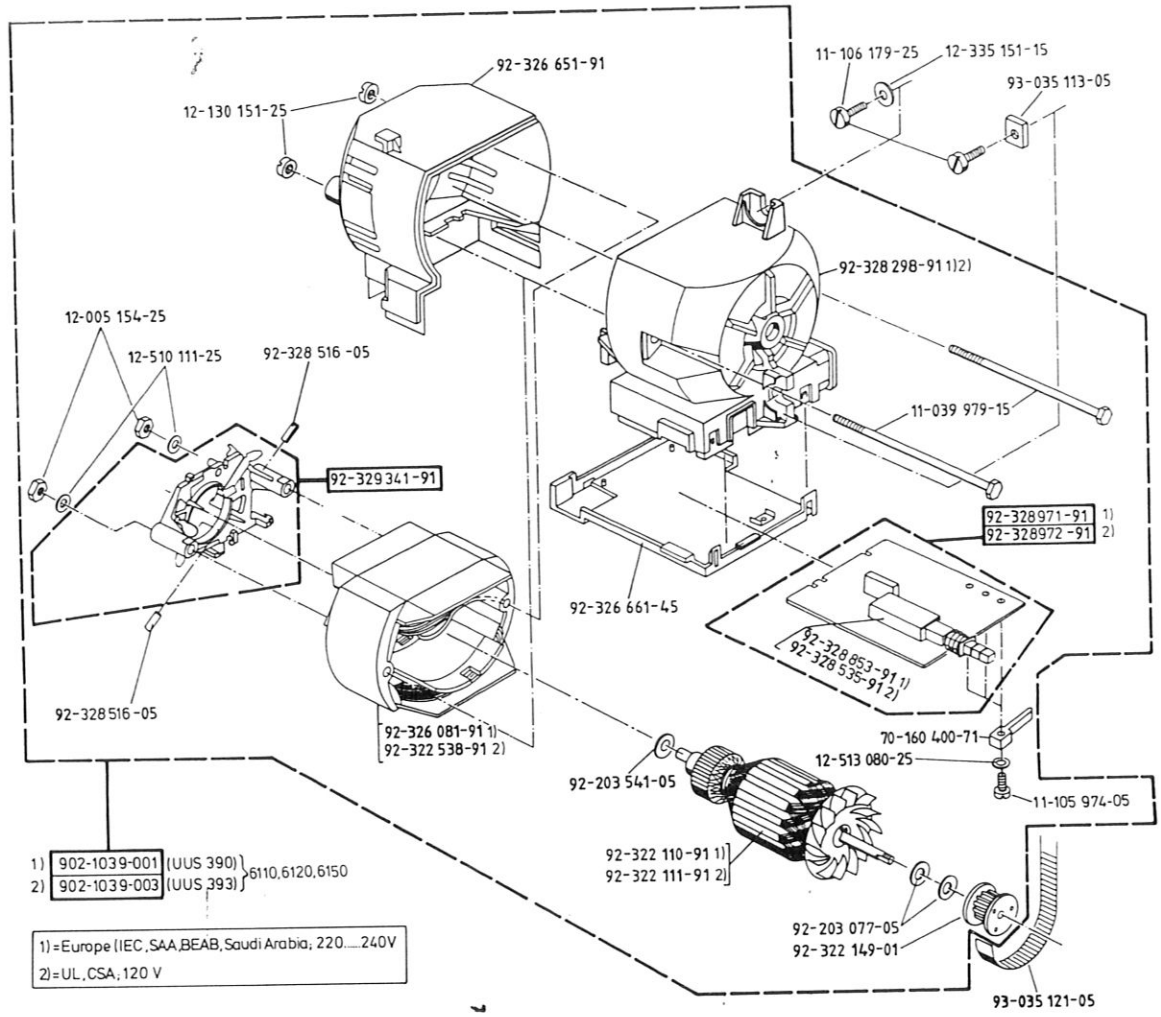

1) 902-1039-001 (UUS 390)
2) 902-1039-003 (UUS 393)
} 6110, 6120, 6150

1) = Europe (IEC, SAA, BEAB, Saudi Arabia; 220.....240V
2) = UL, CSA; 120 V

902-1040-003 (UL, CSA)
902-1040-001 (IEC (Euro) / SAA / Saudi)
6230

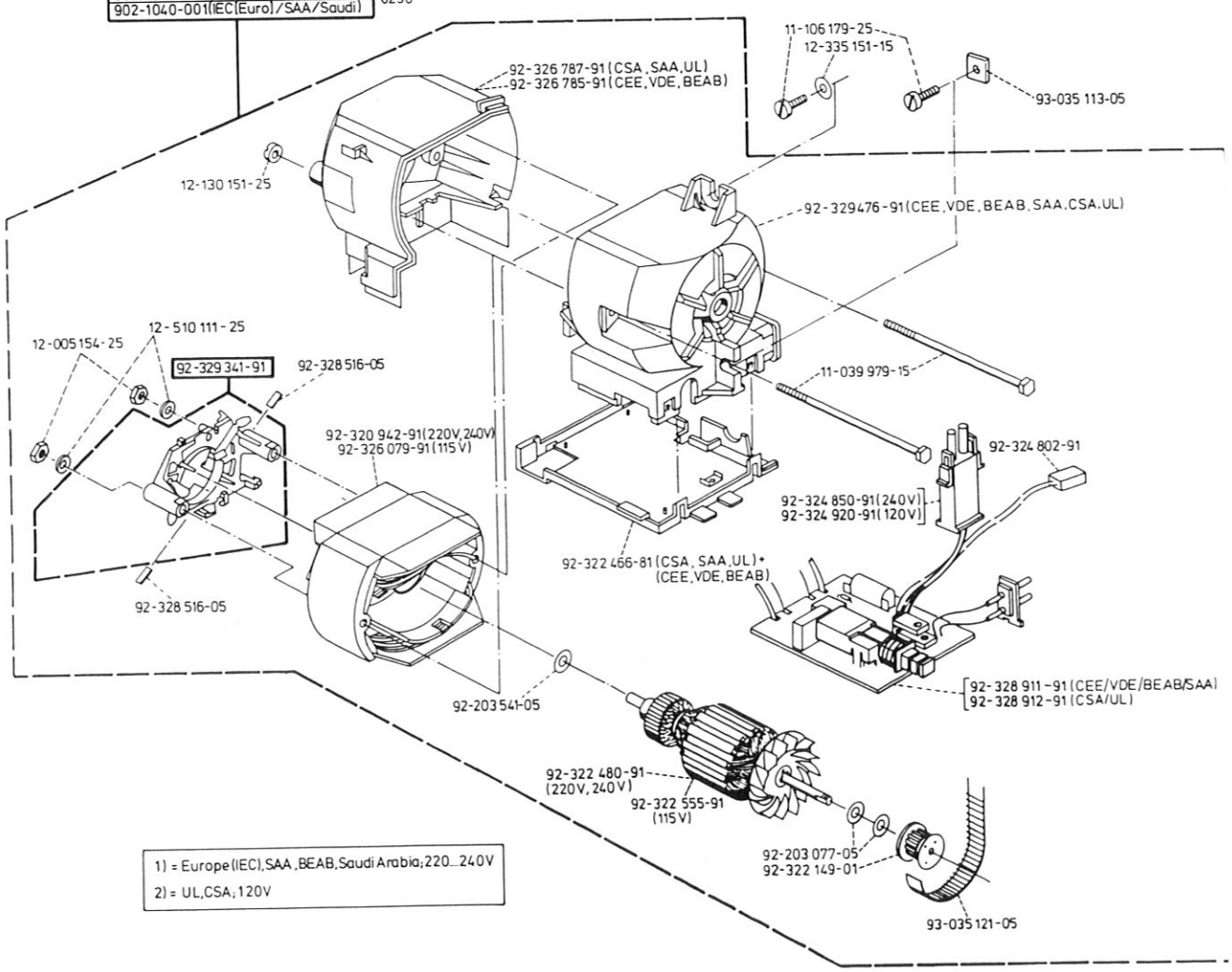

1) = Europe (IEC), SAA, BEAB, Saudi Arabia; 220...240V
2) = UL, CSA; 120V

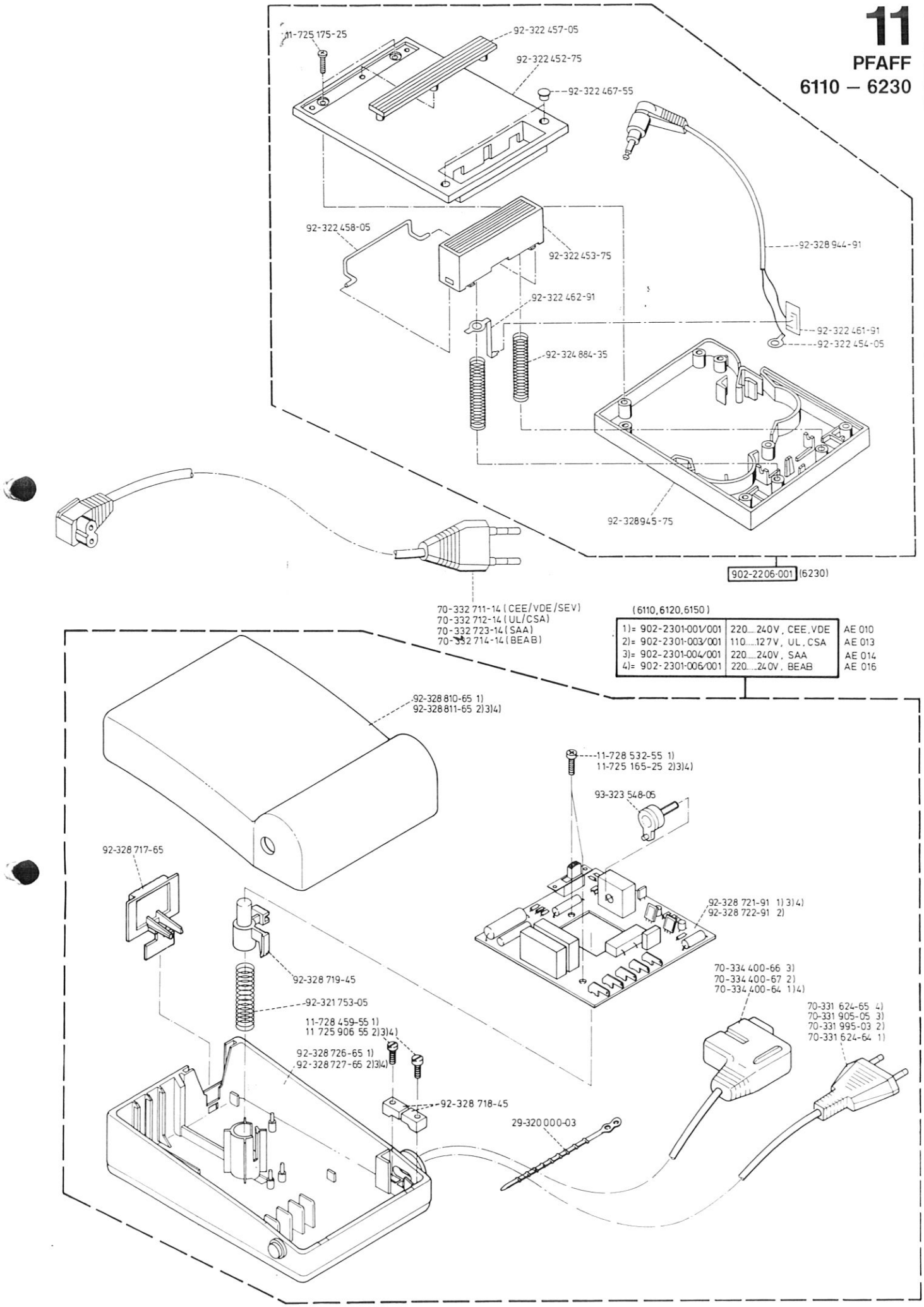

(6110, 6120, 6150)

1)= 902-2301-001/001	220....240V, CEE, VDE	AE 010
2)= 902-2301-003/001	110....127V, UL, CSA	AE 013
3)= 902-2301-004/001	220....240V, SAA	AE 014
4)= 902-2301-006/001	220....240V, BEAB	AE 016

Nummernverzeichnis · Numerical index · Index · Elenco dei numeri · Indice numérico

11-039 089-15 2, 4
11-039 096-15 4
11-039 979-15 10
11-105 974-05 10
11-106 098-25 2, 3
11-106 170-25 2, 3
11-106 179-25 10
11-106 197-25 4
11-106 203-15 4
11-106 947-25 6
11-108 006-25 2
11-108 910-25 2, 3
11-172 169-25 6
11-190 098-25 1
11-190 174-25 8
11-190 902-25 8
11-190 905-15 2, 3
11-193 071-05 2, 3
11-193 080-05 4, 6
11-193 901-05 2, 3, 4, 6
11-193 901-25 4
11-193 902-05 7
11-193-077-15 6
11-210 050-15 9
11-315 916-25 6
11-315 917-05 2, 3
11-315 930-05 4, 6
11-315 933-05 2, 3, 6
11-317 083-15 6
11-317 086-05 4
11-317 218-05 2, 3, 6
11-320 174-05 2, 3, 4
11-345 911-05 2, 3
11-722 172-55 1, 2, 3, 9
11-725 165-25 11
11-725 175-25 11
11-725 906-55 11
11-728 459-55 11
11-728 532-55 11

12-005 154-25 10
12-090 083-15 2
12-090 120-15 2
12-090 121-05 1
12-130 151-25 10
12-305 084-25 4
12-315 110-25 2, 3, 6
12-315 140-15 6
12-335 151-15 10
12-340 050-25 4
12-360 031-05 2, 3
12-360 063-05 8
12-369 001-05 7
12-370 002-05 2, 3
12-370 003-05 4
12-505 120-15 4
12-510 111-25 10
12-513 080-25 10
12-640 070-55 8
12-640 090-55 1, 2, 3, 4, 8
12-640 130-55 2, 3, 4, 6, 7
12-640 150-55 2, 3, 6
12-640 170-55 1, 2, 3
12-640 190-55 4, 6
12-640 200-55 8
12-640 230-55 2, 3

13-052 094-15 4, 6
13-052 205-15 2, 3
13-052 986-15 1
13-250 103-25 4

29-320 000-03 11

48-020 804-31 5

70-160 400-71 10
70-251 600-31 9
70-251 600-61 9
70-331 624-64 11
70-331 624-65 11
70-331 905-05 11
70-331 995-03 11
70-332 711-14 11
70-332 712-14 11
70-332 714-14 11
70-332 723-14 11
70-334 400-64 11
70-334 400-66 11
70-334 400-67 11
70-384 440-59 9

91-000 390-05 6
91-000 678-15 6
91-000 713-15 6
91-001 382-15 6
91-002 134-05 6
91-009 026-05 6
91-036 166-05 2
91-100 346-15 6
91-106 236-91 6
91-106 375-05 6
91-106 376-05 6
91-106 380-91 6
91-106 494-05 6
91-106 524-05 6
91-106 527-05 6
91-106 528-91 6
91-106 529-05 6

92-203 077-05 10
92-203 541-05 10
92-226 612-91 9
92-320 942-91 10
92-321 753-05 11
92-322 110-91 10
92-322 111-91 10
92-322 142-05 9
92-322 144-91 9
92-322 149-01 10
92-322 452-75 11
92-322 453-75 11
92-322 454-05 11
92-322 457-05 11
92-322 458-05 11
92-322 461-91 11
92-322 462-91 11
92-322 466-81 10
92-322 467-55 11
92-322 480-91 10
92-322 538-91 10
92-322 555-91 10
92-322 672-91 9
92-324 802-91 10
92-324 850-91 10
92-324 884-35 11
92-324 920-91 10
92-324 982-05 8
92-326 079-91 10
92-326 081-91 10
92-326 383-91 9
92-326 651-91 10
92-326 661-45 10
92-326 785-91 10
92-326 787-91 10
92-326 898-96 9
92-328 298-91 10
92-328 299-45 9
92-328 516-05 10
92-328 535-91 10
92-328 537-05 9
92-328 717-65 11
92-328 718-45 11
92-328 719-45 11
92-328 721-91 11
92-328 722-91 11
92-328 726-65 11
92-328 727-65 11
92-328 810-65 11
92-328 811-65 11
92-328 853-91 10
92-328 911-91 10
92-328 912-91 10
92-328 944-91 11
92-328 945-75 11
92-328 949-91 9
92-328 950-91 9
92-328 971-91 10
92-328 972-91 10
92-329 341-91 10
92-329 368-45 9
92-329 409-65 9
92-329 413-45 9
92-329 422-91 9
92-329 476-91 1, 9
92-329 478-91 9
92-329 544-91 9
92-329 545-91 9
92-329 547-91 9

93-030 032-05 1
93-030 140-43 1
93-032 106-44 2, 3
93-032 107-44 2, 3
93-032 272-05 1
93-032 273-05 1
93-032 300-91 6
93-032 333-91 6
93-032 334-05 6
93-032 627-05 4
93-033 009-91 1
93-033 010-91 1
93-033 030-91 1
93-033 031-43 1
93-033 033-91 1
93-033 038-91 1
93-033 050-91 1
93-033 052-44 1
93-033 053-44 1
93-033 054-05 1
93-033 055-35 1
93-033 056-05 1
93-033 057-25 1
93-033 061-05 1
93-033 062-05 1
93-033 063-44 5
93-033 064-05 5
93-033 065-44 1
93-033 072-42 1
93-033 073-43 1
93-033 075-91 1
93-033 076-43 1
93-033 080-91 1
93-033 082-05 1
93-033 093-43 1
93-033 095-43 1
93-033 096-05 1, 9
93-033 100-25 1, 9
93-033 110-91 1
93-033 111-91 1
93-033 112-44 1
93-033 113-45 1
93-033 118-55 1
93-033 119-43 1
93-033 122-54 1
93-033 124-62 1
93-033 126-59 1
93-033 142-05 1
93-033 143-55 1
93-033 144-44 4, 8
93-033 145-44 1
93-033 146-55 1
93-033 147-55 1, 9
93-033 160-54 4
93-033 161-62 4
93-033 162-59 4
93-033 163-63 4
93-033 175-44 4
93-033 181-05 4
93-033 189-54 5
93-033 190-59 5
93-033 191-62 5
93-033 192-63 5
93-033 195-54 5
93-033 195-59 5
93-033 195-62 5
93-033 195-63 5
93-033 196-54 5
93-033 196-59 5
93-033 196-62 5
93-033 196-63 5
93-033 197-54 5
93-033 197-59 5
93-033 197-62 5
93-033 197-63 5
93-033 198-54 5
93-033 198-59 5
93-033 198-62 5
93-033 198-63 5
93-033 199-54 5
93-033 199-59 5
93-033 199-62 5
93-033 199-63 5
93-033 200-54 5

Nummernverzeichnis · Numerical index · Index · Elenco dei numeri · Indice numérico

93-033 200-59	5
93-033 200-62	5
93-033 200-63	5
93-033 201-54	5
93-033 201-59	5
93-033 201-62	5
93-033 201-63	5
93-033 202-54	5
93-033 202-59	5
93-033 202-62	5
93-033 202-63	5
93-033 203-54	5
93-033 203-59	5
93-033 203-62	5
93-033 203-63	5
93-033 204-54	5
93-033 204-59	5
93-033 204-62	5
93-033 204-63	5
93-033 205-54	5
93-033 205-59	5
93-033 205-62	5
93-033 205-63	5
93-033 206-54	5
93-033 206-59	5
93-033 206-62	5
93-033 206-63	5
93-033 220-44	8
93-033 221-44	8
93-033 560-43	2, 3
93-033 568-43	2, 3
93-033 571-44	2, 3
93-033 600-44	9
93-033 601-43	9
93-033 602-44	9
93-033 901-44	5
93-033 902-44	5
93-034 031-05	9
93-034 123-91	3
93-034 124-91	3
93-034 126-05	2, 3
93-034 127-15	2, 3
93-034 128-05	2, 3
93-034 129-15	3
93-034 130-15	2, 3
93-034 131-25	2, 3
93-034 133-05	2, 3
93-034 196-25	3
93-034 632-05	4
93-034 633-05	4
93-035 033-15	1
93-035 066-15	1
93-035 081-95	1, 9
93-035 087-15	6
93-035 102-91	2, 3
93-035 111-05	2, 3
93-035 113-05	10
93-035 119-45	2, 3
93-035 120-05	2, 3
93-035 121-05	10
93-035 126-91	2, 3
93-035 128-05	2, 3
93-035 129-91	2, 3
93-035 137-91	2, 3
93-035 140-45	2, 3
93-035 141-05	2, 3
93-035 146-91	3
93-035 150-91	3
93-035 151-05	2, 3
93-035 155-05	2, 3
93-035 158-91	2, 3
93-035 158-96	2, 3
93-035 165-45	2, 3
93-035 166-05	2, 3
93-035 168-45	2, 3
93-035 169-05	2, 3, 4, 8
93-035 183-05	2, 3
93-035 185-05	2, 3
93-035 186-11	2, 3
93-035 192-05	2, 3
93-035 193-05	1, 2, 3
93-035 199-05	2, 3
93-035 302-05	6
93-035 303-05	6
93-035 304-91	6
93-035 306-05	6, 7
93-035 308-05	6
93-035 310-91	6
93-035 314-91	6
93-035 320-75	6
93-035 340-05	6
93-035 344-45	6
93-035 345-05	6
93-035 347-05	6
93-035 355-91	6
93-035 356-05	6
93-035 359-05	6
93-035 360-91	6
93-035 363-91	4
93-035 366-45	4
93-035 367-05	4
93-035 379-05	6
93-035 382-45	6
93-035 405-91	8
93-035 415-45	8
93-035 417-91	8
93-035 422-91	8
93-035 428-91	8
93-035 431-91	2
93-035 431-96	2, 8
93-035 432-05	8
93-035 433-05	8
93-035 434-05	4
93-035 575-15	2, 3
93-035 576-15	2, 3
93-035 577-45	2, 3
93-035 584-45	2, 3
93-035 586-45	2, 3
93-035 587-05	2, 3
93-035 602-05	4
93-035 607-45	4
93-035 608-45	4
93-035 609-05	4
93-035 610-05	4
93-035 611-91	4
93-035 615-05	4
93-035 616-05	4
93-035 617-05	4
93-035 620-45	4
93-035 624-05	4
93-035 625-45	4
93-035 626-45	4
93-035 627-45	4
93-035 628-05	4
93-035 630-91	4
93-035 631-05	4
93-035 634-05	4
93-035 635-91	4
93-035 638-45	4
93-035 639-05	4
93-035 641-05	4
93-035 645-05	4
93-035 646-15	4
93-035 648-05	4
93-035 653-15	4
93-035 660-05	4
93-035 662-01	4
93-035 691-91	4
93-035 692-05	4
93-035 695-91	4
93-035 910-91	5
93-035 960-91	5
93-036 048-44	5
93-036 049-44	5
93-036 064-45	9
93-036 081-44	1
93-036 106-55	2, 3
93-036 108-75	2, 3
93-036 109-15	2
93-036 115-91	2, 3
93-036 125-91	3
93-036 132-91	2, 3
93-036 146-91	2
93-036 150-91	2
93-036 152-15	2
93-036 155-15	2
93-036 164-71	2
93-036 176-91	2
93-036 195-05	2
93-036 196-15	2, 3
93-036 198-15	2, 3
93-036 202-91	2
93-036 203-91	2
93-036 204-45	2
93-036 205-91	7
93-036 206-01	7
93-036 209-05	7
93-036 212-91	7
93-036 217-91	7
93-036 225-05	7
93-036 227-91	7
93-036 230-91	7
93-036 240-15	7
93-036 244-05	7
93-036 249-91	7
93-036 253-45	7
93-036 257-05	7
93-036 258-91	7
93-036 285-91	7
93-036 286-91	7
93-036 292-05	6, 7
93-036 297-91	7
93-036 323-05	6
93-036 333-91	6
93-036 334-05	6
93-036 341-91	6
93-036 348-45	7
93-036 383-91	6
93-036 562-91	2, 3
93-036 582-25	2, 3
93-036 647-05	4
93-036 699-71	2
93-036 701-71	2
93-036 702-71	2
93-037 190-71	2, 3
93-037 191-44	2, 3
93-037 574-05	2, 3
93-037 581-05	2, 3
93-037 583-05	2, 3
93-040 184-15	2, 3, 4
93-040 206-05	2, 3
93-040 207-15	2, 3
93-040 224-75	2, 3
93-040 225-45	2, 3
93-040 226-45	2, 3
93-040 241-15	8
93-040 287-05	2, 3
93-040 294-91	7
93-040 358-05	6
93-040 373-05	8
93-040 654-05	4
93-040 735-05	2, 3
93-040 970-45	5, 6
93-041 373-15	8
93-101 447-05	5
93-101 757-05	1
93-101 815-05	1
93-105 640-15	2, 4
93-249 199-00	1
93-323 548-05	11
93-694 816-00	2
93-847 979-91	5
98-694 047-00	2
98-694 257-00	4
98-694 814-00	5
98-694 818-00	5
98-694 820-00	1
98-694 843-00	5
98-694 845-00	5
98-694 847-00	3
98-694 864-01	5
98-694 882-00	5
98-694 884-00	5
98-694 886-00	2, 3
98-694 889-00	2, 3
98-694 890-00	5
98-697 548-00	2
98-802 422-00	5
99-053 016-91	5
902-1039-001	10
902-1039-003	10
902-1040-001	10
902-1040-003	10
902-2206-001	11
902-2301-001/001	11
902-2301-003/001	11
902-2301-004/001	11
902-2301-006/001	11
902-3307-924	9
902-3307-943	9